UNIVERSITÀ DEGLI STUDI DI PARMA - FACOLTÀ DI INGEGNERIA
Esercitazioni di MECCANICA APPLICATA ALLE MACCHINE
Corso di laurea in Ingegneria Meccanica

Esercitazione n° 3 (DA RIPORTARE SUL QUADERNO) Anno Accademico 2008/2009

Attrezzatura di bloccaggio

È dato il meccanismo di figura (scala 1:2,5). È assegnata la forza $\vec{Q}$ con la quale deve essere serrato assialmente il pezzo in lavorazione. La geometria del sistema è nota (rilevabile dal disegno in scala) e, in particolare, sono noti il coefficiente d'attrito di strisciamento nelle coppie rotoidali f = 0,15, i valori del parametro dell'attrito volvente fra i membri 3, 4, 5 e il membro 2 (si assuma d = l mm in ogni coppia) e gli angoli d'attrito $\varphi'_{87} = \varphi''_{87} = 10°$ e $\varphi_{67} = 8°$.

Si chiede il valore della forza che il membro l deve applicare, per l'equilibrio del sistema, al membro 2.
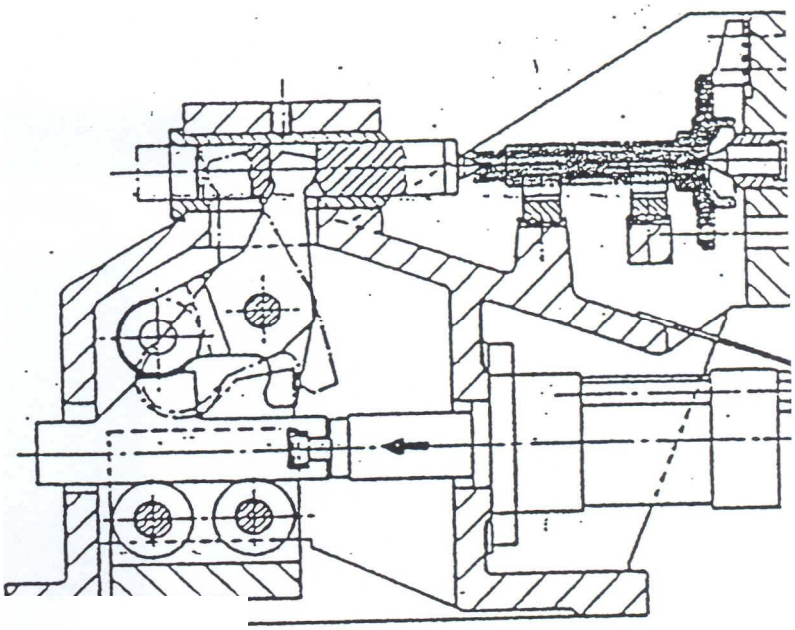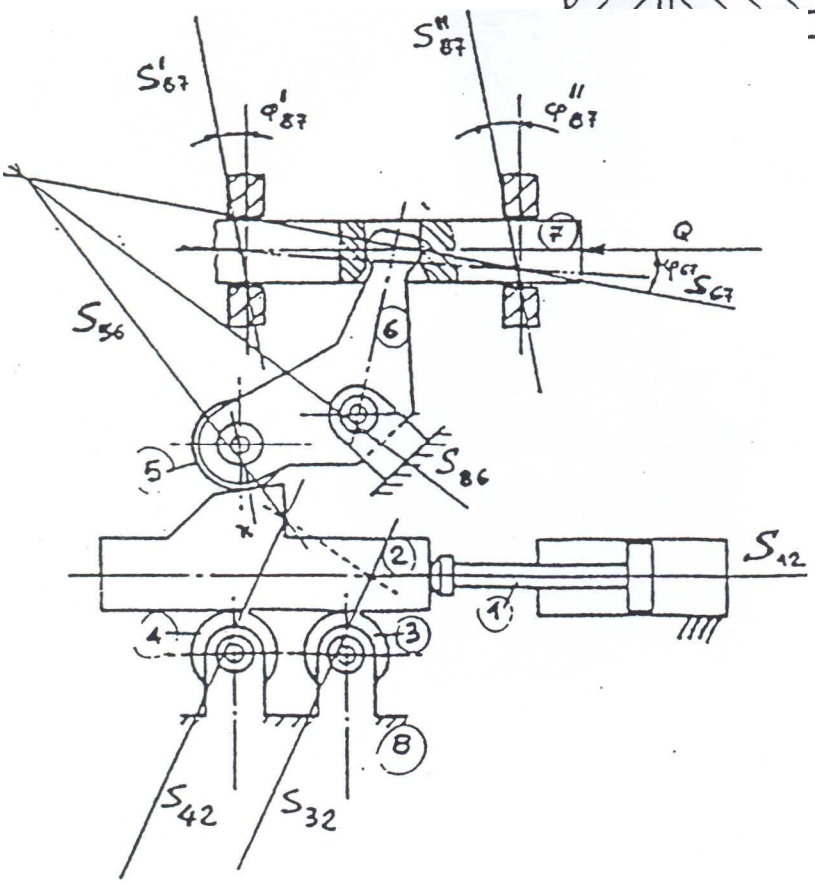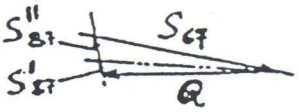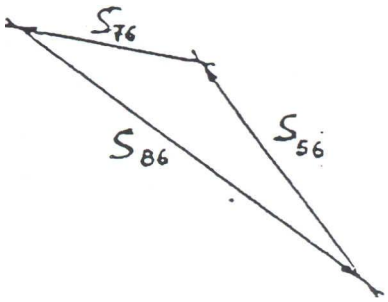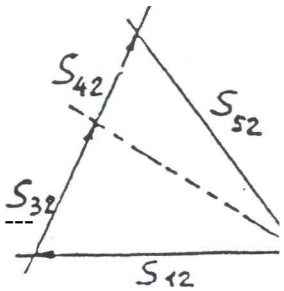
Ultima cifra N. di matricola	Q (k)
0-1	0,4
2-3	0,6
4-5	0,9
6-7	1
8-9	1,1